A–A

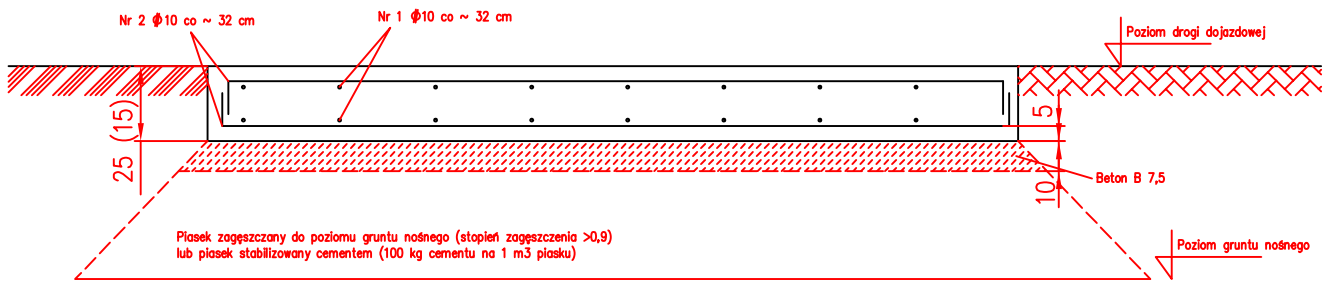

Zalecana studzienka na popłuczyny
z kratką o prześwicie 10 mm
Umiejscowić pod zaworem
wozu asenizacyjnego

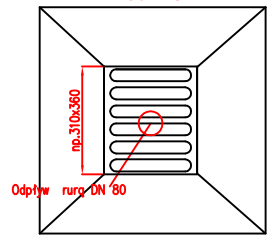

Strona placu manewrowego

Wylewka betonowa 4200x2700 Beton klasy B25
Stal A III, Beton B25

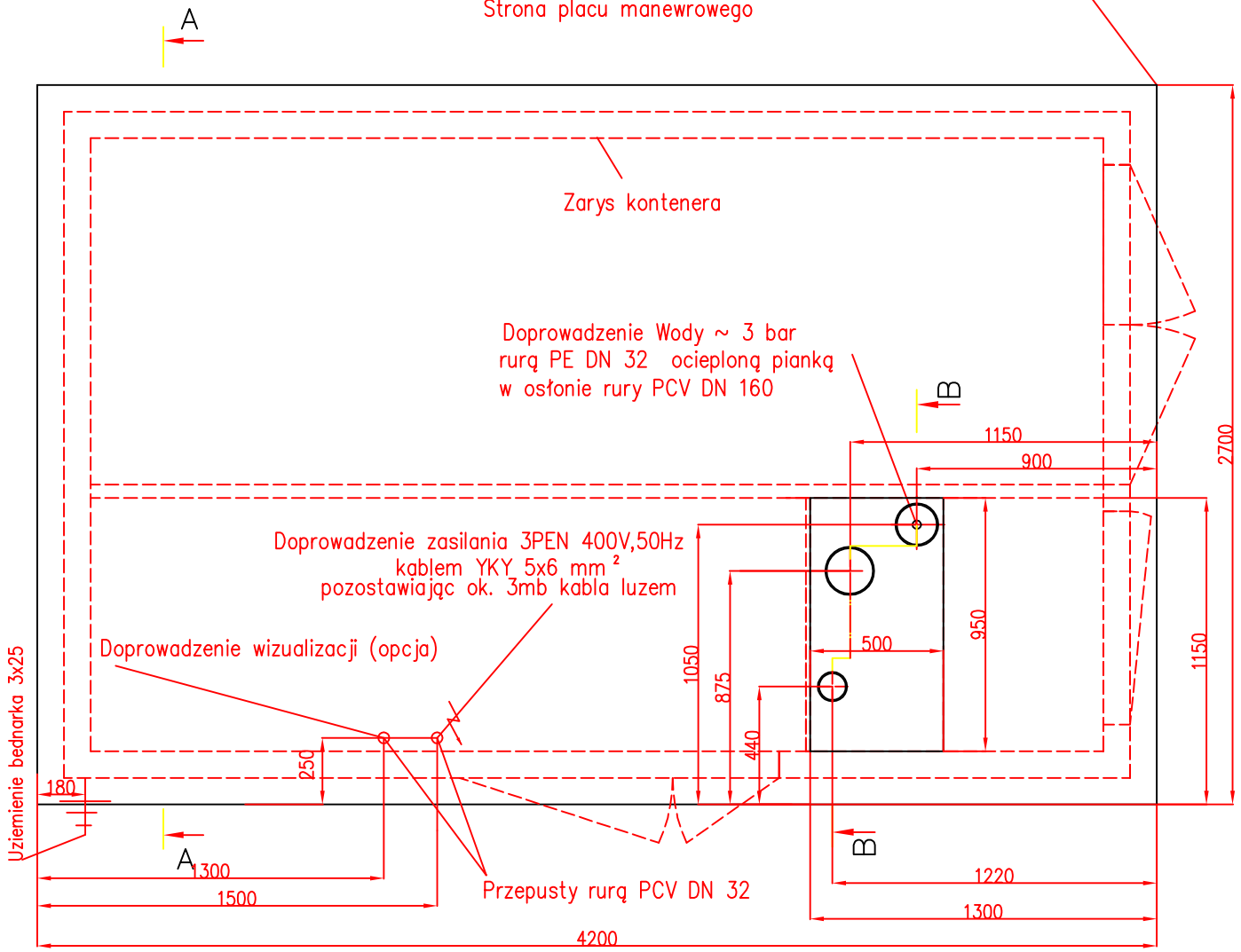

B–B

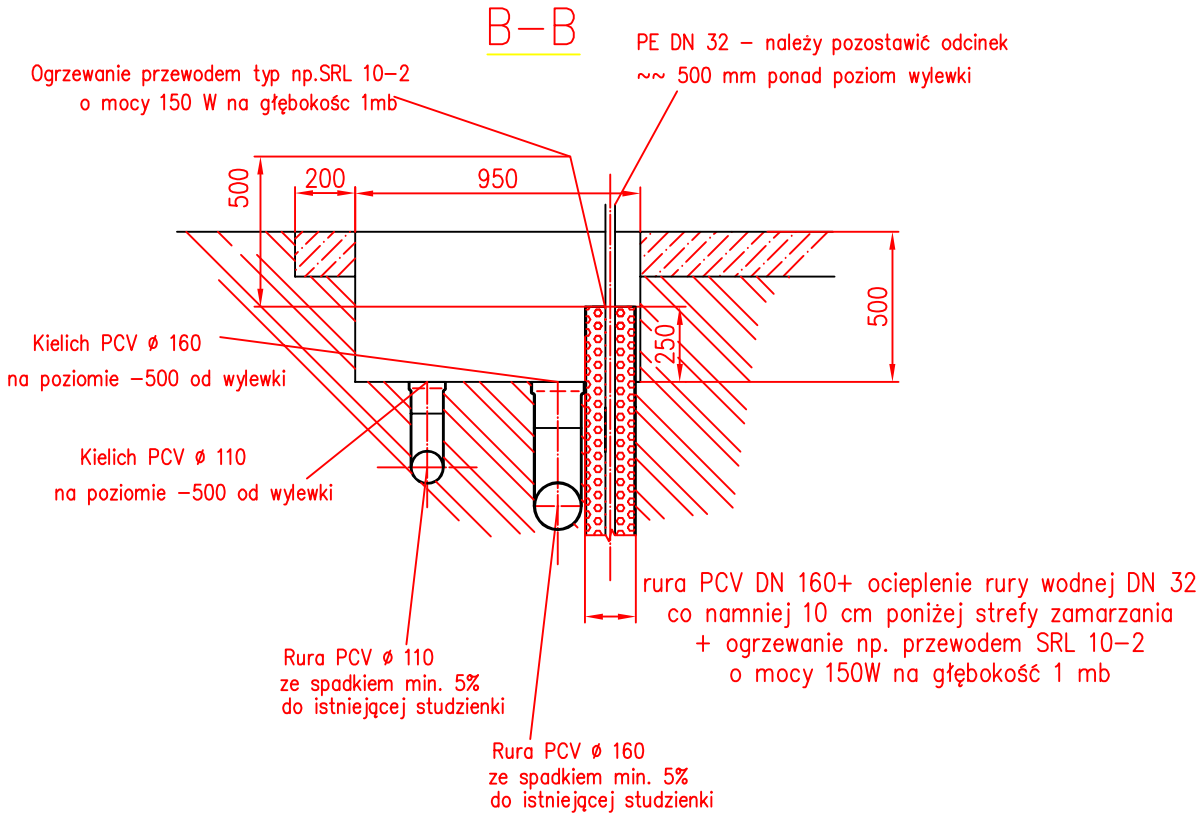

Rysunek ten jest rysunkiem przykładowym
I zostanie dostosowany do indywidualnych potrzeb klienta

	Nazwisko	Data	Podpis	ENKO	Symbol wyrobu: STZ	Materiał	Masa (kg)
Konstruował	P.Wrzosek	06.06.05					
Rysował	P.Wrzosek	06.06.05					
Sprawdził	G.Florek	06.06.05		Nazwa zbioru: u:\mechanik\020\004\		Wchodzi do: Arkusz 3/3	
Zatwierdził		06.06.05					
Podziałka	Nazwa przedmiotu: Wylewka betonowa dla STZ pod kontener typu M2					Nr rysunku: 0016F0001932	